ИНСТРУКЦИИ ПО СБОРКЕ

Это восьмой этап сборки модели «Сантисима Тринидад». Давайте приступим! Данный выпуск мы вновь начнем с работы над каркасом, после чего займемся спасательной шлюпкой вашей модели.

ДЕТАЛИ ВЫПУСКА

A. Фанерная матрица с деталями каркаса корпуса
B. Латунная проволока ø 0,5 мм

Для сборки вам понадобятся следующие инструменты и материалы, не входящие в состав этого выпуска: цанговый нож, надфиль, наждачная бумага (входит в выпуск № 2), клей ПВА (входит в выпуск № 3).

A

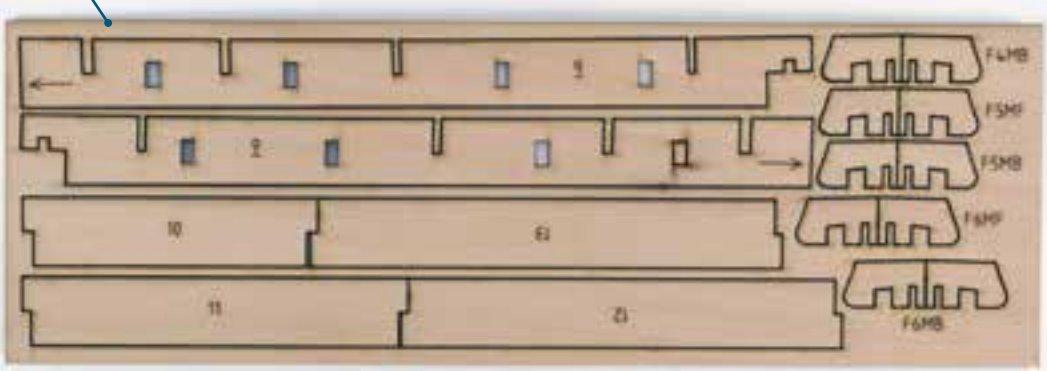

B

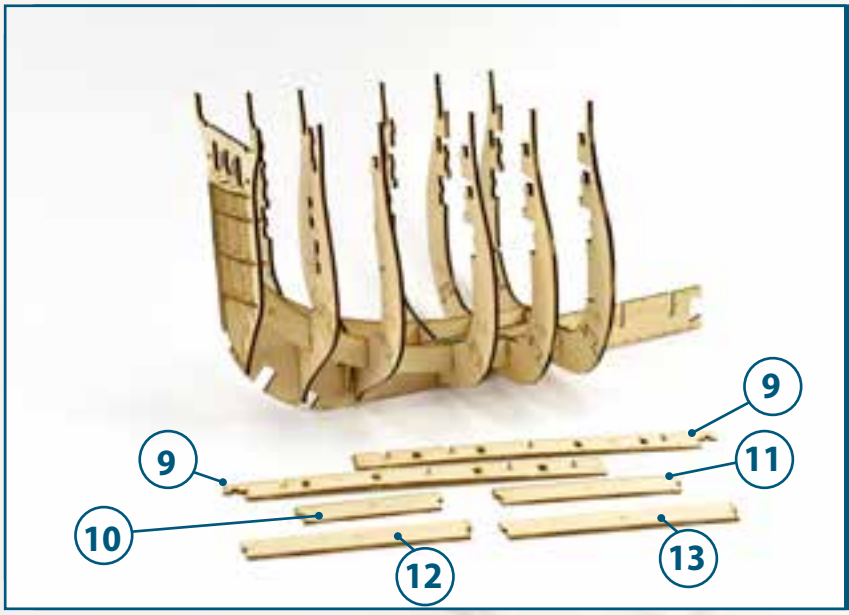

1

Сегодня мы будем устанавливать стрингеры и их распорки. Эти детали обеспечат точное расстояние между соседними шпангоутами перед тем, как мы начнем обшивать корпус, а также усилят прочность каркаса корпуса. Кроме того, в стрингерах будут крепиться фальшстволы пушек нижних орудийных палуб модели.

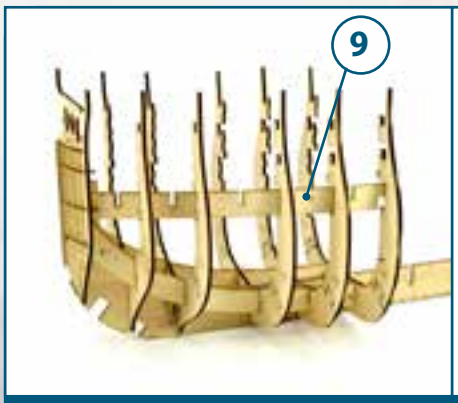

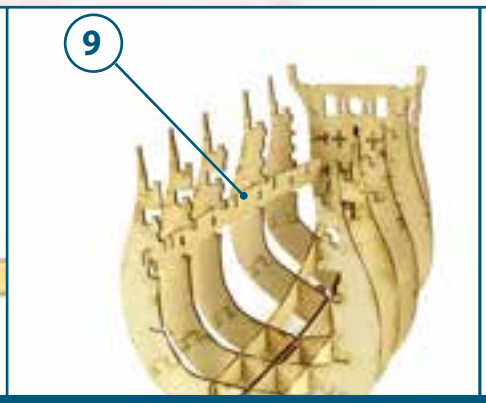

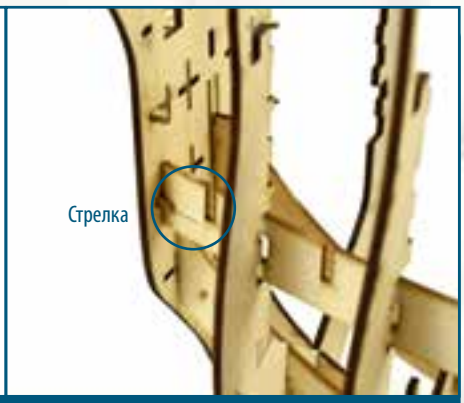

2

Возьмите деталь 9 и установите ее так, как показано на фотографиях (изображенная на ней стрелка должна быть обращена к носовой части судна). Приклеивать эту деталь к каркасу пока не нужно.

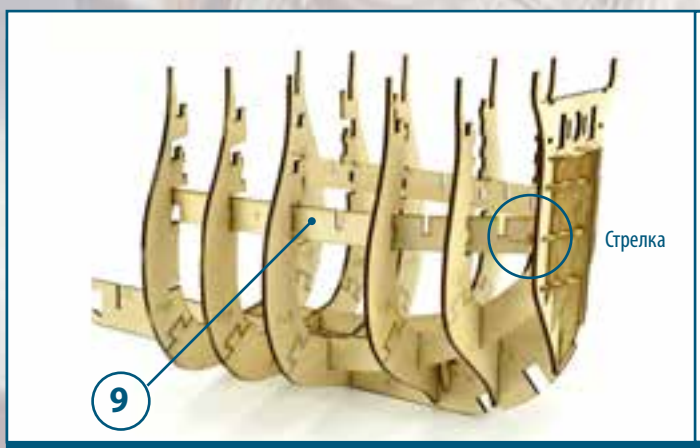

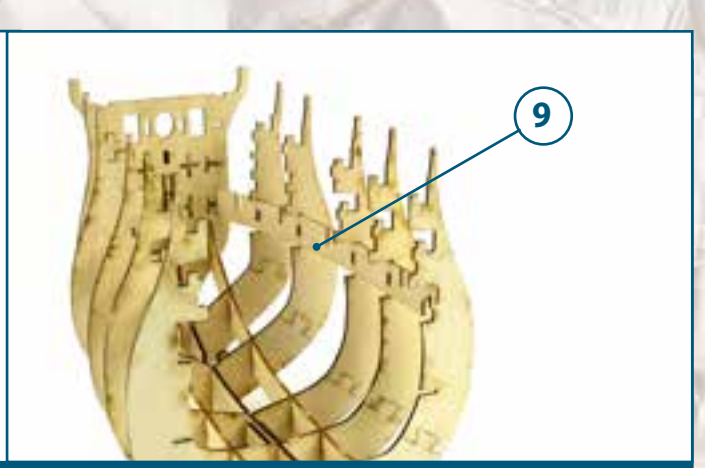

3

Аналогичным образом установите вторую деталь 9 на другом борту модели, следуя инструкции предыдущего шага (эту деталь тоже пока не надо приклеивать).

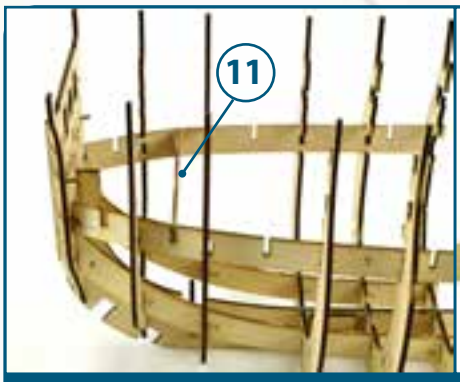

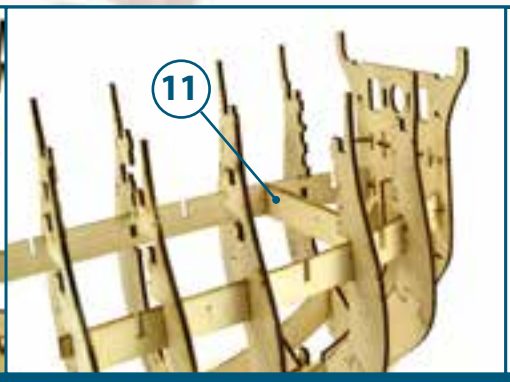

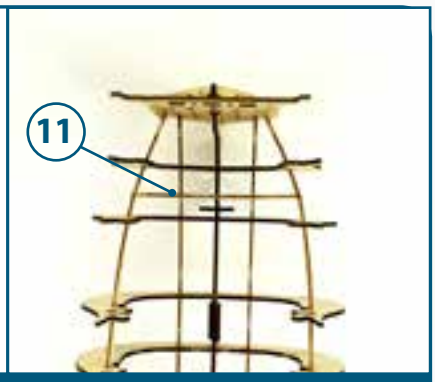

4

Установите поперечные распорки 11, 10, 12 и 13, вставив их в показанном на фотографиях порядке в соответствующие пазы обеих деталей 9. Как только все распорки будут правильно установлены, концы деталей 9 в носовой части окажутся прижаты к задней части шпангоута 1, а остальные шпангоуты будут правильно соединены с деталями 9, вы можете нанести клей на места соединения деталей 9 с деталями 10, 11, 12, 13. Пока не склеивайте шпангоуты и детали 9 (мы сделаем это, когда почти закончим сборку каркаса).

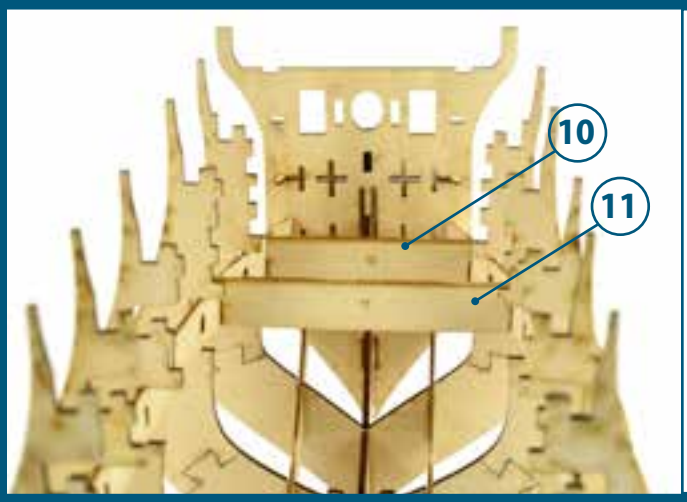

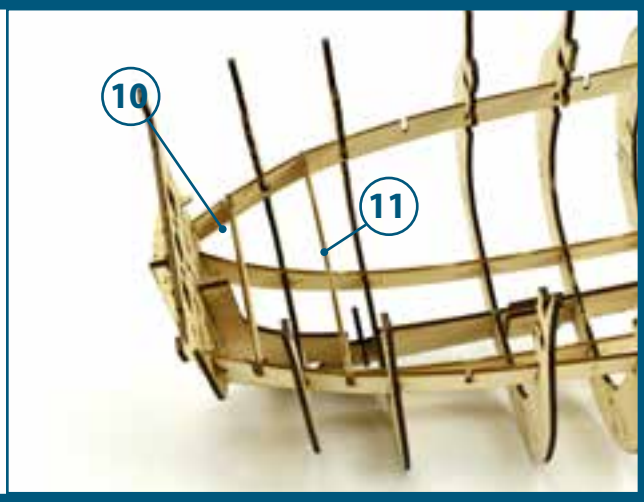

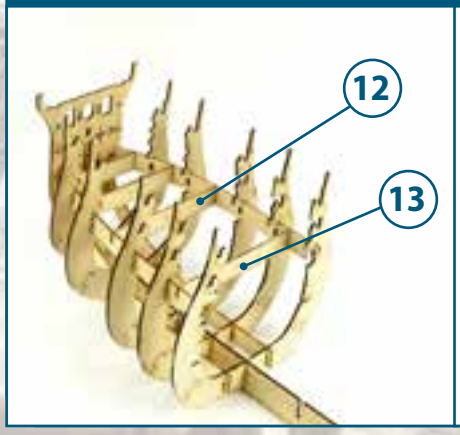

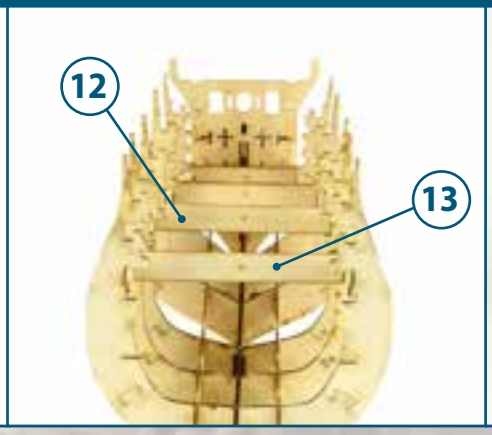

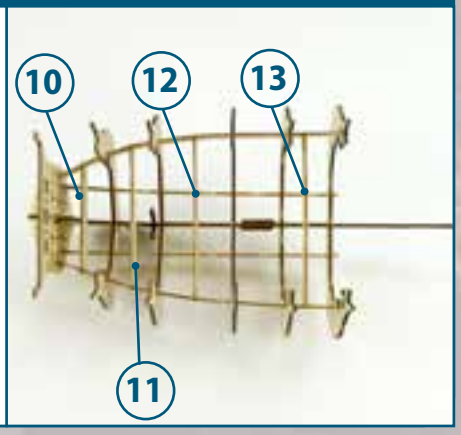

5

А теперь вернемся к работе над спасательной шлюпкой вашей модели. С помощью цангового ножа аккуратно придайте клиновидную форму планке, которую вы оставили неприклеенной в предыдущем выпуске, и убедитесь, что она правильно прилегает к шпангоутам, а также к другой планке, приклеенной ниже. Приклейте ее так, как показано на фотографии.

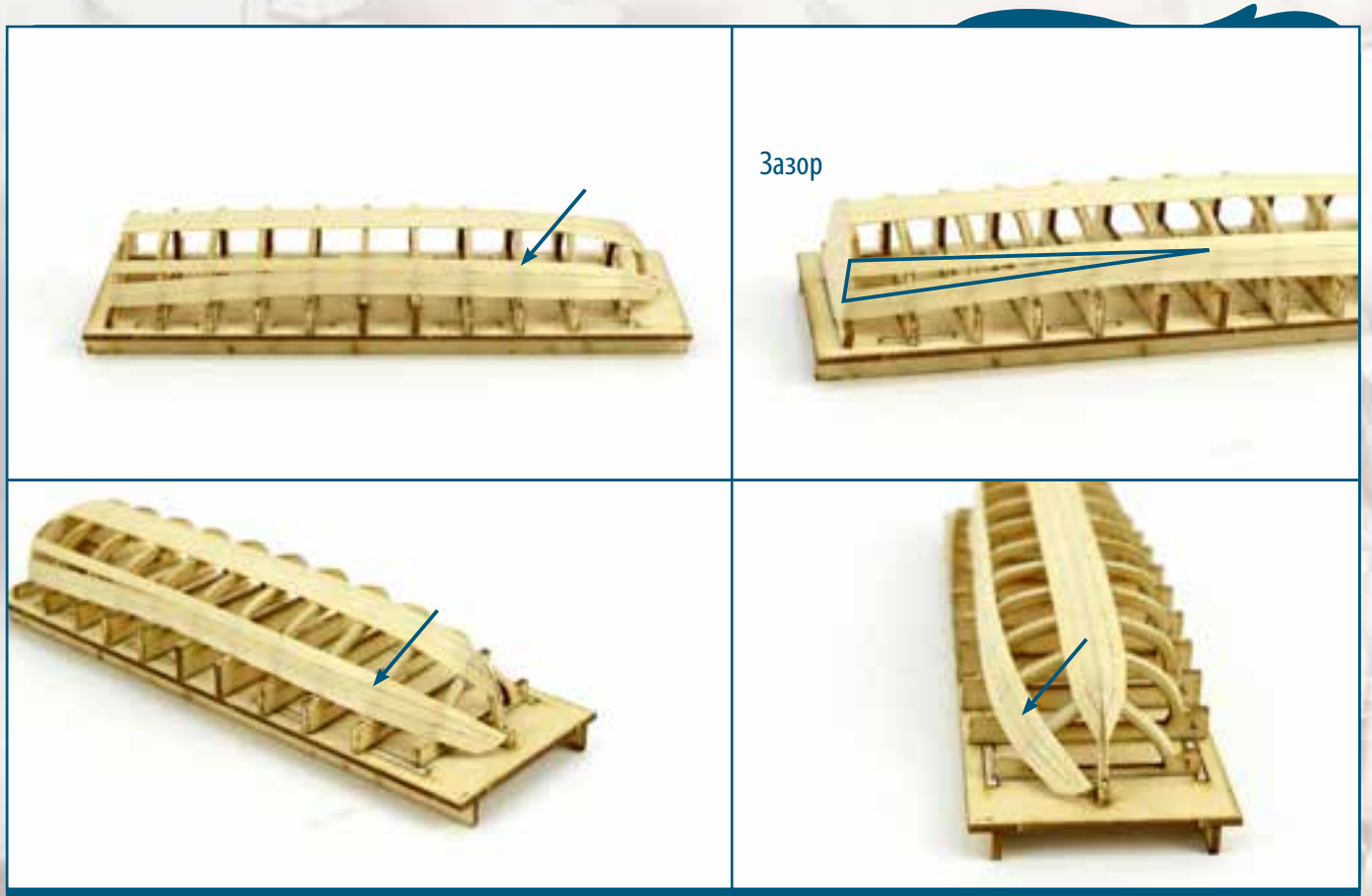

6

Приклейте еще одну планку сечением 0,5 x 3 мм так, как показано на фотографии, оставив небольшой зазор в кормовой части. В носовой части придайте планке клиновидную форму. Обрежьте планку по транцу.

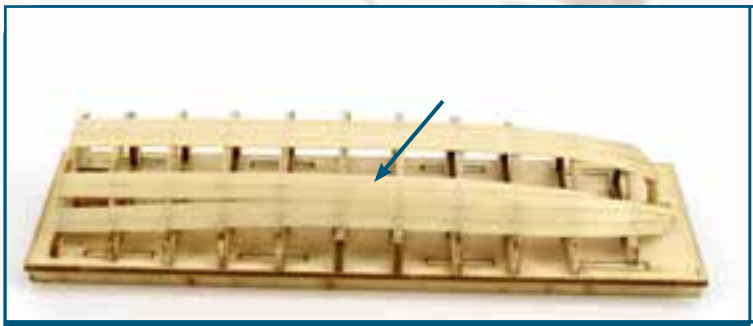

7

Приклейте еще одну такую же планку выше ранее установленной. Обрежьте ее по транцу и придайте ей клиновидную форму в носовой части, руководствуясь фотографиями.

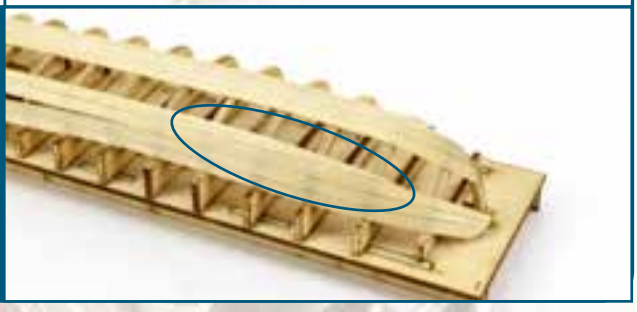

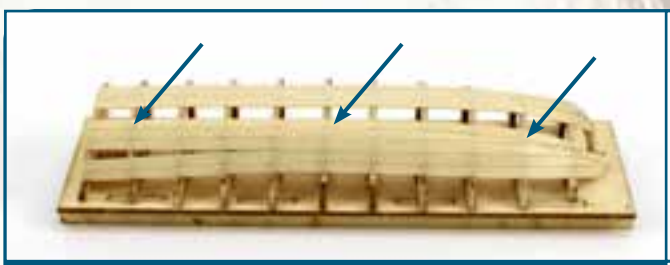

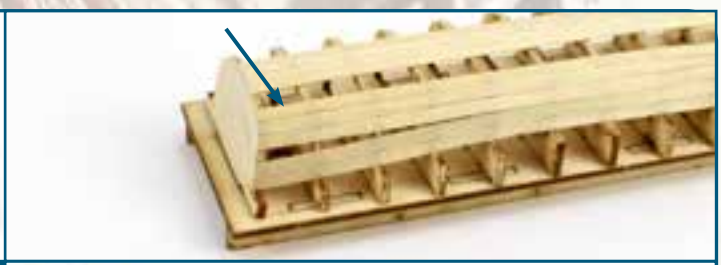

8

Приклейте следующую такую же планку выше ранее установленной. Обрежьте ее заднюю часть по транцу, а переднюю часть — так, чтобы она правильно прилегала к шпангоутам и наклеенным ранее планкам.

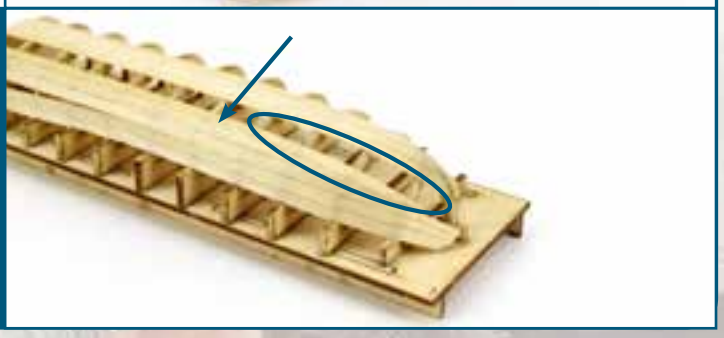

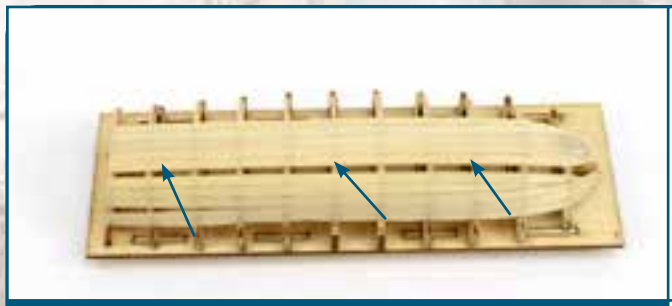

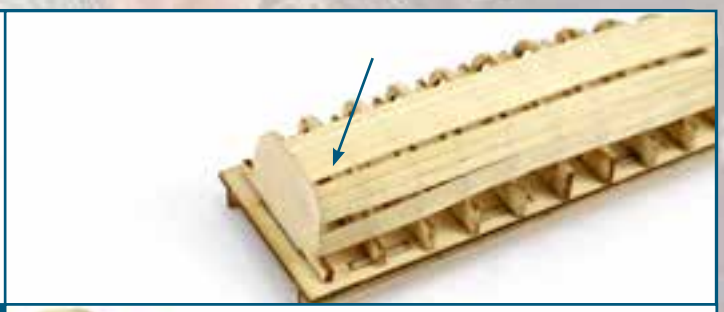

9
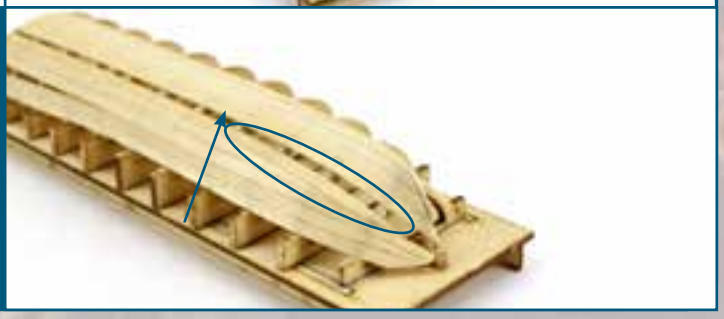
Завершите сегодняшнюю работу, приклеив еще одну планку. Выровняйте ее по транцу, а в носовой части придайте ей показанную форму, обрезав по осевой линии форштевня.